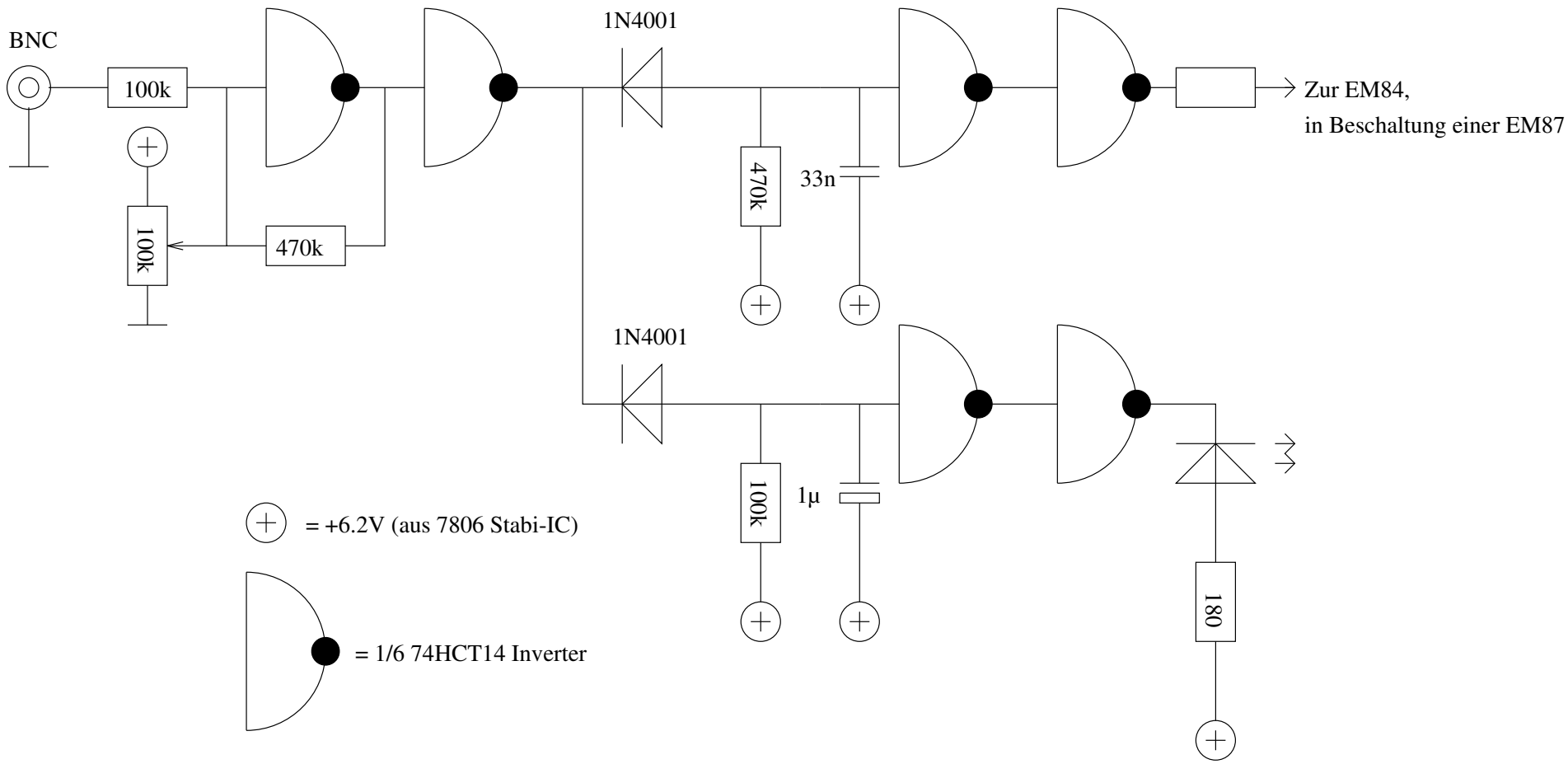
BNC
100k
100k
470k
1N4001
470k
33n
1N4001
100k
1µ
180
Zur EM84,
in Beschaltung einer EM87
= +6.2V (aus 7806 Stabi-IC)
= 1/6 74HCT14 Inverter